doubtnut
India's Number 1 Education App

MATHS

BOOKS - TULSHI PUBLICATION

বৃত্তের ক্ষেত্রফল

Exercise

1. বৃত্তের8.4 সেমি ব্যাসার্ধবিশিষ্ট বৃত্তের ক্ষেত্রফল নির্ণয় করো।

Watch Video Solution

2. 4.2 সেমি ব্যাসার্ধবিশিষ্ট বৃত্তের ক্ষেত্রফল নির্ণয় করো ।

Watch Video Solution

3. বৃত্তের পরিধি নির্ণয় করো যখন ক্ষেত্রফল 301.84 বর্গসেমি ।

Watch Video Solution

4. বৃত্তেরক্ষেত্রফল নির্ণয় করো যখন বৃত্তের পরিধি 22 সেমি ।

Watch Video Solution

5. বৃত্তের পরিধি বৃত্তের ব্যাসের থেকে 16.8 সেমি বেশি হলে, বৃত্তের ব্যাসার্ধ কত ?

Watch Video Solution

6. দুটি বৃত্তের পরিধির অনুপাত 2 : 3 । বৃত্ত দুটির ক্ষেত্রফলের অনুপাত কত ?

Watch Video Solution

7. একটি বর্গক্ষেত্রের বাহুর দৈর্ঘ্য 10 সেমি । বর্গক্ষেত্রটির বাইরের বৃত্ত ও ভিতরের বৃত্তের ক্ষেত্রফল কত ?

Watch Video Solution

8. দুটি বৃত্ত পরস্পরকে বহিঃস্পর্শ করেছে । বৃত্ত দুটির ক্ষেত্রফলের সমষ্টি 130 বর্গসেমি এবং তাদের কেন্দ্রদ্বয়ের দূরত্ব 14 সেমি । বৃত্ত দুটির ব্যাসার্ধের দৈর্ঘ্য কত ?

Watch Video Solution

9. দুটি বৃত্ত পরস্পরকে অন্তঃস্পর্শ করেছে । বৃত্ত দুটির ক্ষেত্রফলের সমষ্টি 116 বর্গসেমি এবং তাদের কেন্দ্রদ্বয়ের দূরত্ব 6 সেমি । বৃত্ত দুটির ব্যাসার্ধের দৈর্ঘ্য কত ?

Watch Video Solution

10. একটি সমবাহু ত্রিভুজের অন্তর্বৃত্তের ক্ষেত্রফল 154 বর্গসেমি। সমবাহু ত্রিভুজটির পরিসীমা নির্ণয় করো।

Watch Video Solution

11. বৃত্তের ভিতর একটি বর্গক্ষেত্র অবস্থিত। বৃত্ত এবং বর্গক্ষেত্রের ক্ষেত্রফলের অনুপাত নির্ণয় করো।

Watch Video Solution

12. দুটি বৃত্তের ব্যাসার্ধ যথাক্রমে 8 সেমি এবং 6 সেমি । সেই বৃত্তের ব্যাসার্ধ নির্ণয় করো যার ক্ষেত্রফল 8 সেমি এবং 6 সেমি ব্যাসার্ধবিশিষ্টি বৃত্তের ক্ষেত্রফলের সমষ্টির সমান ।

Watch Video Solution

13. একটি গাড়ি 1 কিমি দূরত্ব অতিক্রম করল । তার প্রত্যেকটি চাকা 450 বার করে ঘুরলে প্রত্যেকটি চাকার ব্যাসার্ধ নির্ণয় করো ।

Watch Video Solution

14. চিত্রটিতে Gold-এর ব্যাস 21 সেমি । এবং প্রত্যেকটি ক্ষেত্র 10.5 সেমি করে চওড়া হলে, Black ক্ষেত্রের ক্ষেত্রফল কত ?

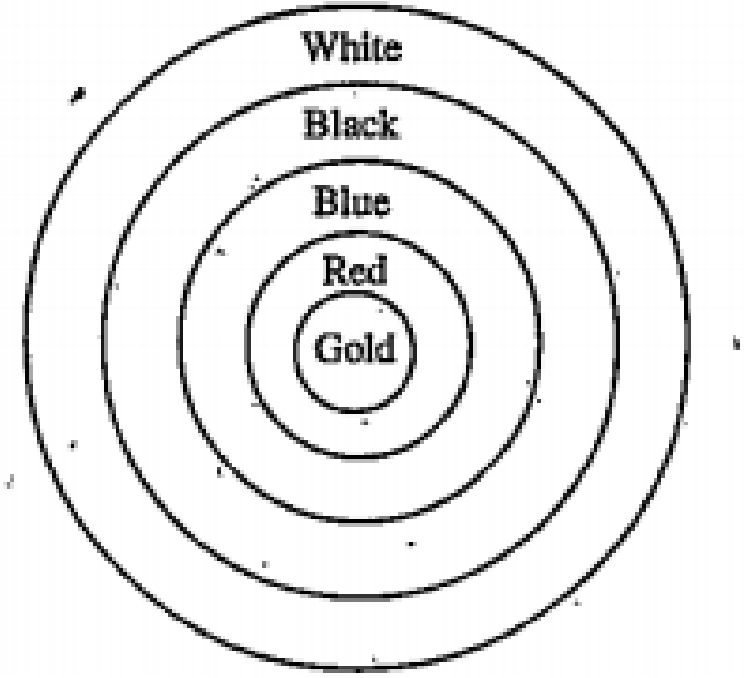

Watch Video Solution

15. একটি চাকার ব্যাস 84 সেমি । চাকাটি 792 মিটার যেতে কতবার ঘুরবে ?

Watch Video Solution

16. একটি মাঠের পরিধি 220 মিটার । প্রতি বর্গমিটার 0.50 টাকা হিসাবে মাঠটিতে হাল করতে কত খরচ পড়বে ?

Watch Video Solution

17. 45 মিটার ব্যাসার্ধবিশিষ্ট একটি পার্কের ভিতরের দিকে 6 মিটার চওড়া একটি পথ আছে। প্রতি বর্গমিটার 150 টাকা হিসাবে পথটি বাঁধাতে কত খরচ হবে ?

Watch Video Solution

18. একটি বৃত্তকলার ব্যাসার্ধ 21 সেমি এবং কেন্দ্রে 150° কোণ উৎপন্ন করলে বৃত্তকলার ক্ষেত্রফল কত ?

Watch Video Solution

19. চিত্রে OR = 3.5 সেমি এবং OP = 7 সেমি হলে রেখাঙ্কিত অঞ্চলের ক্ষেত্রফল কত ?

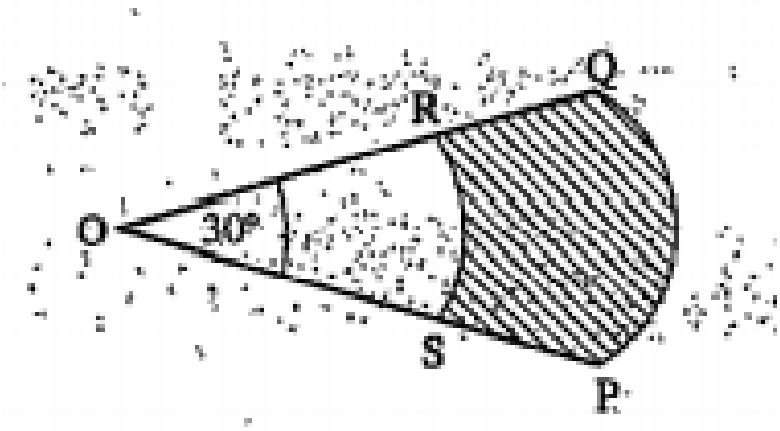

Watch Video Solution

20. বৃত্তটির ব্যাসার্ধ 4 সেমি । বৃত্তকলাটির বৃহত্তর অংশের ক্ষেত্রফল কত ?

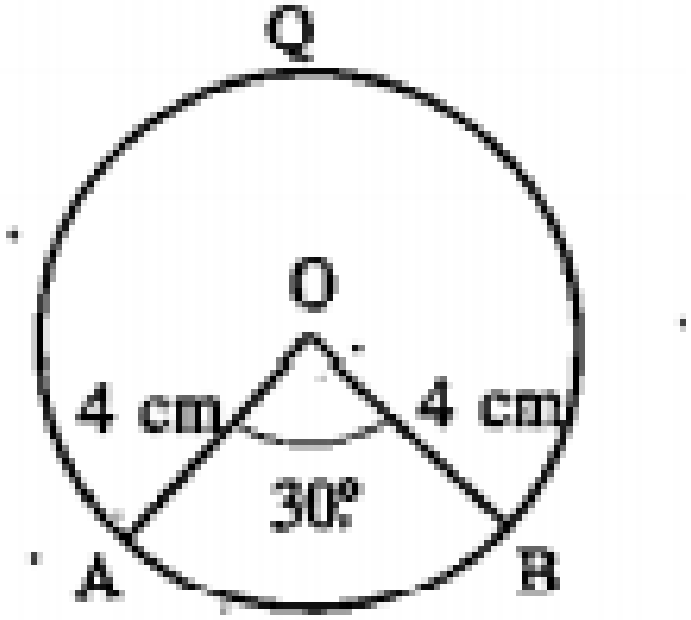

Watch Video Solution

21. চিত্রে $PQ = 5\pi$ সেমি এবং বৃত্তকলাটির ক্ষেত্রফল 20π বর্গসেমি হলে বৃত্তটির ব্যাসার্ধ কত ?

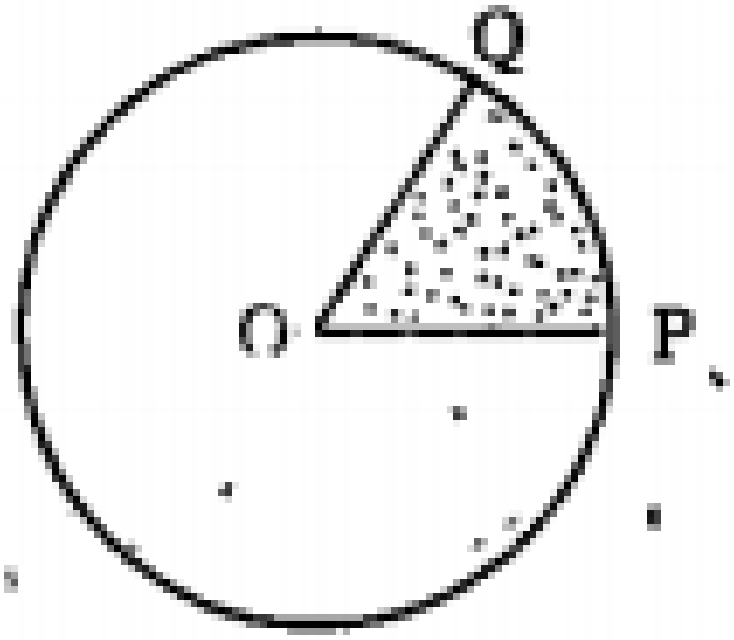

Watch Video Solution

22. একটি ঘড়ির মিনিটের কাঁটার দৈর্ঘ্য $\sqrt{21}$ সেমি । ক্ষেত্রফল নির্ণয় করো ।

Watch Video Solution

23. একটি ঘড়ির মিনিটের কাঁটার দৈর্ঘ্য 10 সেমি ক্ষেত্রফল কত ?

Watch Video Solution

24.

নিম্নলিখিতবিন্দুগুলিদ্বারাগঠিতত্রিভুজেরক্ষেত্রফলনির্ণয় করো : (6, 3), (-3, 5), (4, -2)

Watch Video Solution

25. একটি বৃত্তের পরিধি এবং ক্ষেত্রফল সংখ্যামান সমান হলে বৃত্তটির ব্যাসার্ধ কত ? -

Watch Video Solution

26. একটি বর্গক্ষেত্রর বাহু এবং বৃত্তের বাসার্ধ্য সমান হলে তাদের পরিসীমার অনুপাত কত ?

Watch Video Solution

27. একটি বর্গক্ষেত্রর বাহু এবং বৃত্তের বাসার্ধ্য সমান হলে তাদের ক্ষেত্রফল অনুপাত কত ?

Watch Video Solution

28. একটি বৃত্তের ব্যাসার্ধ 21 সেমি হলে তার পরিসীমা কত ?

Watch Video Solution

29. একটি বর্গক্ষেত্র এবং বৃত্তের ক্ষেত্রফল সমান হলে তাদের পরিসীমার অনুপাত কত ?

Watch Video Solution

30. 4.9 সেমি ব্যাসার্ধবিশিষ্ট বৃত্তের ক্ষেত্রফল নির্ণয় করো।

Watch Video Solution

31. 6.5 সেমি ব্যাসার্ধ্যবিশিষ্ট বৃত্তের ক্ষেত্রফল কত ?

Watch Video Solution

32. একটি বৃত্তের ব্যাসার্ধ 7 সেমি হলে তার পরিসীমা কত ?

Watch Video Solution

33. বৃত্তের ব্যাসার্ধ হলো 6 সেমি । বৃত্তটির পরিসীমাকত?

Watch Video Solution

34. বৃত্তের ব্যাসার্ধ হলো 5 সেমি । বৃত্তটির ক্ষেত্রফল কত ?

Watch Video Solution

35. যদি একটি বৃত্তের রেডিয়াস 5 সেন্টিমিটার থাকে তাহলে এর ক্ষেত্রফল ও পরিধি অনুপাত কত ?

Watch Video Solution

36. একটি বৃত্তকলার ক্ষেত্রফল নির্ণয় করো যার পরিসীমা বৃত্তটির ব্যাসার্ধের চারগুণ –

Watch Video Solution

37. যদি একটি বৃত্তের রেডিয়াস 7 সেমি হয় তাহলে বৃত্তের ক্ষেত্রফল বের করো

Watch Video Solution