doubtnut
India's Number 1 Education App

PHYSICS

BOOKS - CGPET PREVIOUS YEAR PAPERS PHYSICS (HINDI)

गतिक वैद्युतिकी

उदहारण

1. एक पहले सिल्वर तार का 20° स पर प्रतिरोध 1.0Ω है| तार एक द्रव में रेखा है तथा इसका प्रतिरोध 1.2Ω तक बढ़

जाता है| द्रव का ताप किनता है? सिल्वर के लिए

$\alpha = 3.8 \times 10^{-3}$ प्रति $^{\circ}C$

वीडियो उत्तर देखें

2. चित्र में प्रदर्शित नेटवर्क का प्रभापि प्रतिरोध ज्ञात कीजिए तथा बैटरी से ली जाने वाली धारा| ज्ञात कीजिए|

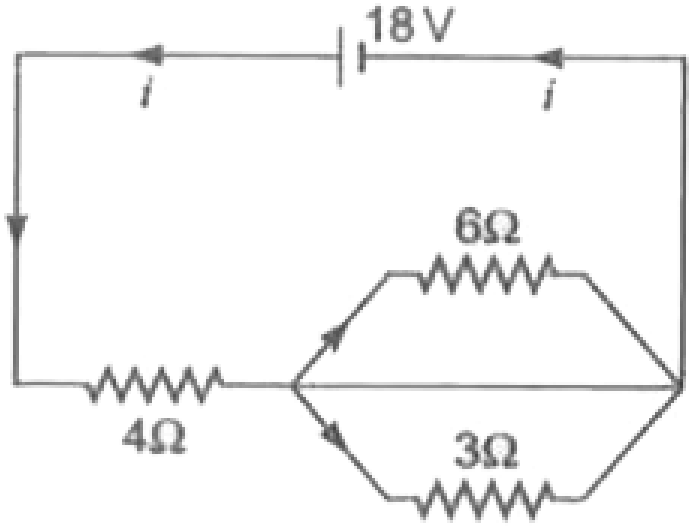

वीडियो उत्तर देखें

3. चित्रानुसार प्रदर्शित परिपथ का नोट विघुत वाहक बल व कुल आंतरिक प्रतिरोध ज्ञात कीजिए|

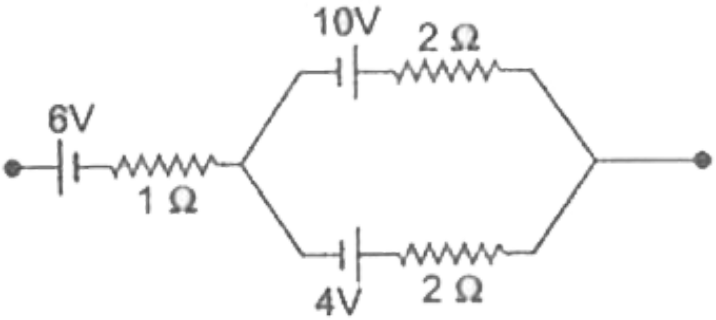

वीडियो उत्तर देखें

4. चित्रानुसार तार AC = 100, सेमि लम्बा है| जब AB=60 सेमि तब गैल्वेनोमीटर में कोई विक्षेप नहीं होता है| R का

मान ज्ञात कीजिए|

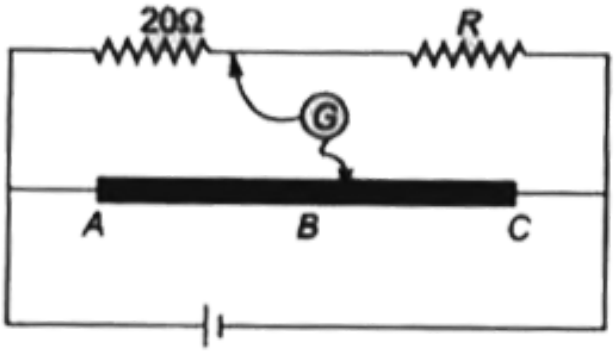

वीडियो उत्तर देखें

वस्तुनिष्ट प्रशन

1. एक रैखिक चालक में जिसकी अनुप्रस्थ काट आसमान है, स्थिर धारा बह रही है| चालक की किसी काट में से प्रति सेकंड प्रवाहित आवेश की मात्रा

A. काट के क्षेत्रफल के समानुपाती है

B. काट के क्षेत्रफल के व्युत्क्रमानुपाती है

C. क्षेत्रफल पर निर्भर नहीं है

D. चालक की लम्बाई पर निर्भर है

Answer: C

वीडियो उत्तर देखें

2. ताम्बे में इसका प्रत्येक परमाणु एक इलेक्ट्रान मुक्त रहता है| यदि 1 मिमी व्यास के ताम्बे के तार में 1.1 A की धारा वह रही, है तो एलेक्ट्रॉनों का लगभग अनुगमन वेग होगा (ताम्बे

का घनत्व $= 9 \times 10^3$ क्रिगा- $^{-1}$ एवं परमाणु भार =63)

A. 0.3 मिमी/से

B. 0.1 मिमी/से

C. 0.2 मिमी/से

D. 0.2 मिमी/से

Answer: B

वीडियो उत्तर देखें

3. निम्न चित्र में A व B के बीच विभवांतर है

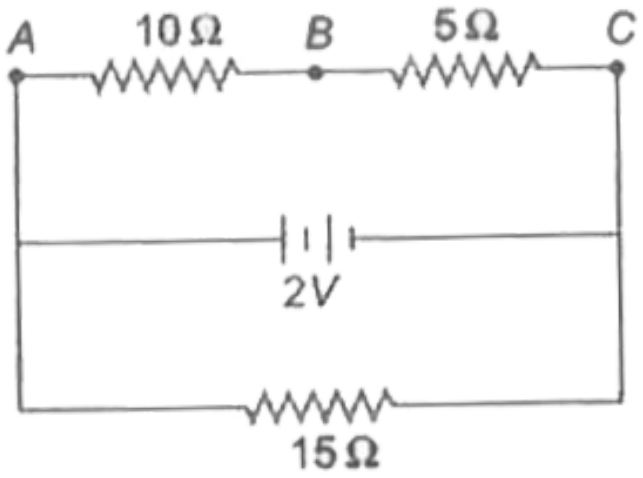

A. $\frac{2}{3}V$

B. $\frac{8}{9}V$

C. $\frac{4}{3}V$

D. 2 V

Answer: C

वीडियो उत्तर देखें

4. यदि एक ताम्बे के तार को खींचकर 0.1% लम्बाई बड़ा दी जाती है, तो इसके प्रतिरोध में प्रतिशत वृद्धि होगी

A. 0.002

B. 0.02

C. 0.01

D. 0.001

Answer: A

वीडियो उत्तर देखें

5. एक वैघृत केबिल में 9 मिमी त्रिज्या का केबिल एक ताम्बे का तार है| इसका प्रतिरोध 5 ओम है| हम केबिल को 6 विभिन्न वैघुतरोधी ताम्बे के तारों से, जिनमे प्रत्येक की त्रिज्या 3 मिमी है, प्रतिस्थापित (replace) किया गया है| केबिल का कुल प्रतिरोध होगा

A. 7.5 ओम

B. 45 ओम

C. 90 ओम

D. 270 ओम

Answer: A

वीडियो उत्तर देखें

6. चित्र में 2Ω वाले प्रतिरोध में धारा है

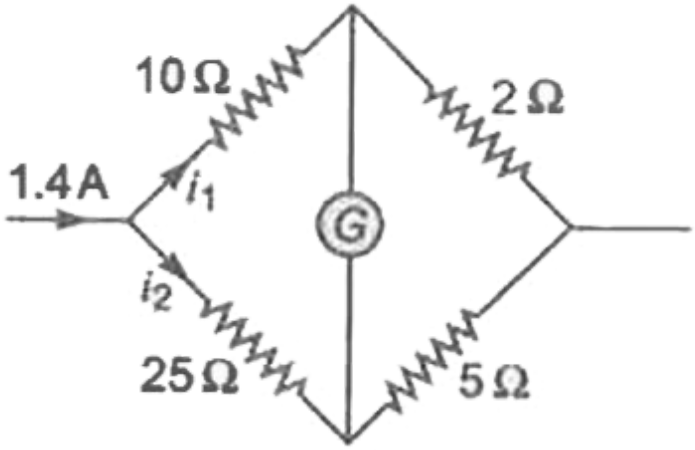

A. 1.4 A

B. 1.2 A

C. 0.4 A

D. 1.0 A

Answer: D

वीडियो उत्तर देखें

7. चित्र में पाँच प्रतिरोध जुड़े है| x व y बिंदुओं के बीच तुल्य प्रतिरोध होगा

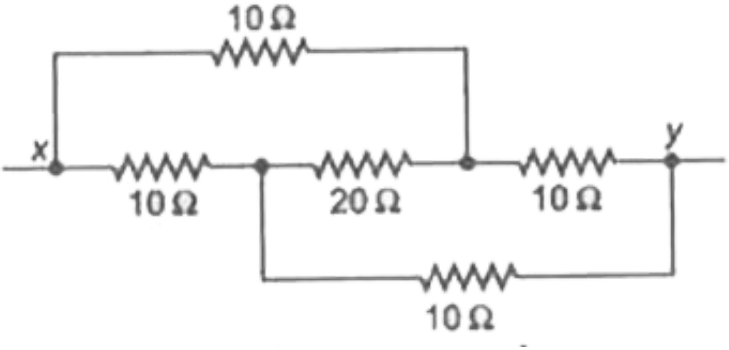

A. 10 ओम

B. 20 ओम

C. 22 ओम

D. 50 ओम

Answer: A

वीडियो उत्तर देखें

8. एक चालकुंडली धारामापी को 0.03 एम्पियर तक पड़ने वाले अम्मीटर में बदलने के लिए 4r प्रतिरोध का शंट लगाना पड़ता है, जबकि उसे 0.06 A तक पढ़ने वाले अम्मीटर में बदलने के लिए r प्रतिरोध का शंट लगाना पड़ता है| बिना शंट के इस धारामपि में कितनी अधिकतम धारा भेजी जा सकती है?

A. 0.01A

B. 0.02 A

C. 0.03 A

D. 0.04 A

Answer: B

वीडियो उत्तर देखें

9. सात प्रतिरोध जिनमे से प्रत्येक का मान 20Ω है, चित्र की भांति एक 2 वाल्ट की बैटरी से जुड़े है, तो अम्मीटर का पाठ्यांक होगा

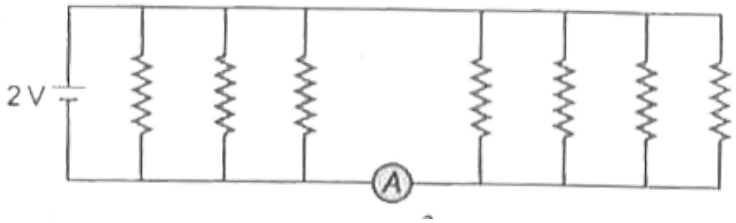

A. $\frac{1}{10}$ A

B. $\frac{3}{10} A$

C. $\frac{4}{10}$ A

D. $\frac{7}{10}$ A

Answer: C

वीडियो उत्तर देखें

10. चित्र में अम्मीटर का पाठ्यांक होगा

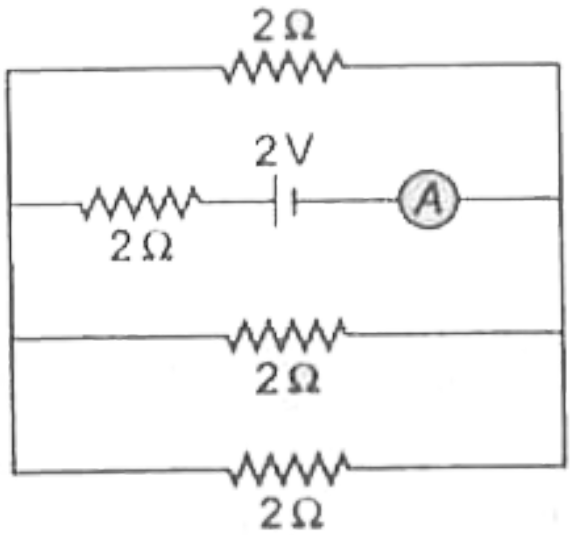

A. $\frac{1}{8}A$

B. $\frac{3}{4}$ A

C. $\frac{1}{2}A$

D. 2A

Answer: B

वीडियो उत्तर देखें

11. चित्र में P,Q बिंदुओं के बीच परिणामी प्रतिरोध होगा

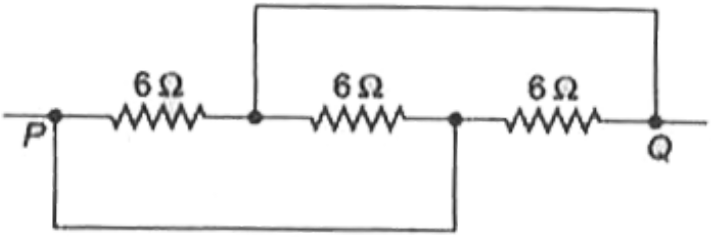

वीडियो उत्तर देखें

12. समान लम्बाई और समान अनुप्रस्थ काट के 12 तारों की एक घनाकार के रूप में जोड़ा गया है| प्रत्येक तार का प्रतिरोध R है किसी कारण के दो सिरों के मध्य प्रतिरोध होगा

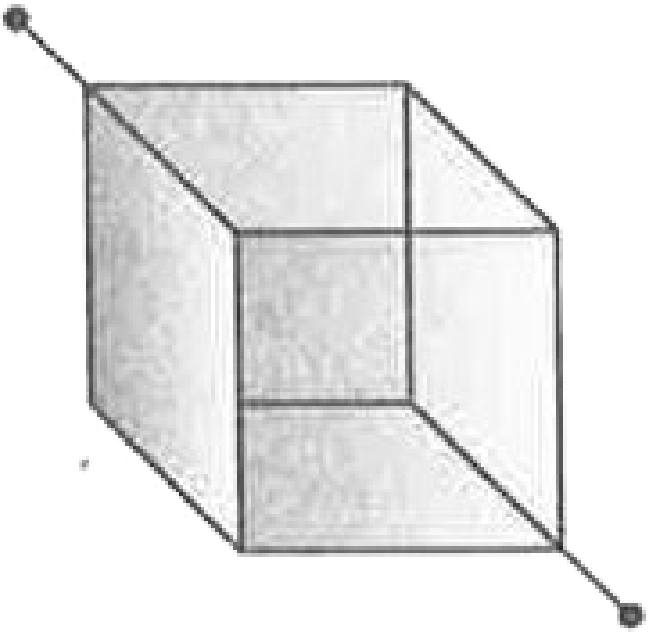

A. 2 R

B. 12 R

C. $\frac{5}{6}$ R

D. 8 R

Answer: C

वीडियो उत्तर देखें

13. A और B बिंदुओं के मध्य प्रभावी प्रतिरोध होगा

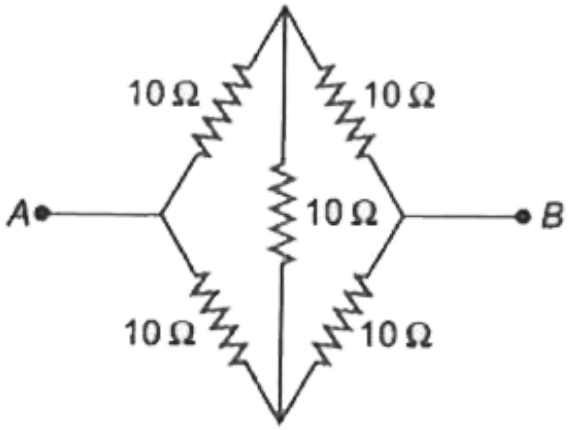

A. 10Ω

B. 20Ω

C. 40Ω

D. इनमे से कोई नहीं

Answer: A

वीडियो उत्तर देखें

14. वीटस्टोने सेतु में प्रतिरोध P =9 ओम, Q = 11 ओम , R=4 ओम तथा S= 6 ओम| प्रतिरोध S के समान्तर क्रम में सेतु को संतुलित करने के लिए आवश्यक प्रतिरोध होगा

A. 24 ओम

B. $\frac{44}{9}$ ओम

C. 26.4 ओम

D. 18.7 ओम

Answer: C

वीडियो उत्तर देखें

15. निम्न चित्र के विभिन्न भागों में वैघृत धारा दर्शायी गई है| धारा I का मान होगा

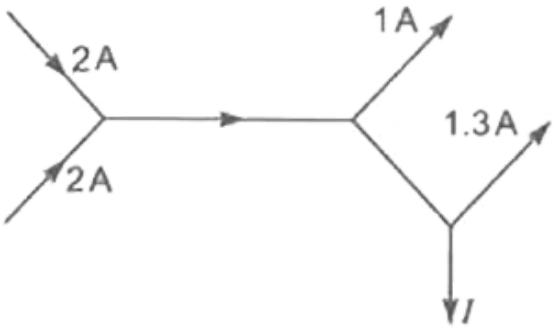

A. 1.7 A

B. 3.7 A

C. 1.3 A

D. $1A$

Answer: A

वीडियो उत्तर देखें

16. किसी वैघृत अपघट्य में 3.2×10^{16} द्वी-संयोजी धन आयन प्रति सेकंड दायीं और तथा 3.2×10^{18} एकल -संयोजी ऋण बायीं और प्रति सेकंड अनुगमन करते है, तो वैघृत धारा होगी

A. 1.6 बायीं ओर

B. 1.6 दायीं ओर

C. 0.45 दायीं ओर

D. 0.45 बायीं ओर

Answer: B

वीडियो उत्तर देखें

17. दो प्रतिरोधी को (a) श्रेणीक्रम में (b) समांतर क्रम में संयोजित किया जाता है| दोनों अवस्था में क्रमश: प्रतिरोध 9 ओम ओर 2 ओम है, तो प्रतिरोध का मान होगा

A. 2 ओम ओर 7 ओम

B. 3 ओम ओर 6 ओम

C. 3 ओम ओर 9 ओम

D. 5 ओम ओर 4 ओम

Answer: B

वीडियो उत्तर देखें

18. 1,2 ओर 3 ओम के प्रतिरोध त्रिभुजाकार आकृति में जोड़े गए है| नगण्य आंतरिक प्रतिरोध ओर 1.5 वोल्ट के सेल को 3

ओम के प्रतिरोध के सिरों के साथ संयोजित किया गया है, तो इस प्रतिरोध में बहने वाली धारा होगी

A. 0.25 A

B. 0.5 A

C. 1.0 A

D. 1.5 A

Answer: B

वीडियो उत्तर देखें

19. एक तार का प्रतिरोध 10Ω है| उसकी लम्बाई को खींचकर 10% की वृद्धि की जाती है| इसका नया प्रतिरोध होगा|

A. 12Ω

B. 1.2Ω

C. 13Ω

D. 11Ω

Answer: A

वीडियो उत्तर देखें

20. दिए गए चित्र में बिंदुओं B ओर C के बीच विभवांतर होगा

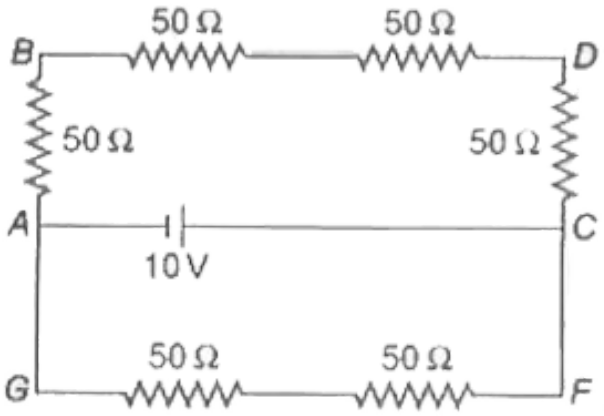

A. 2.5 V

B. 5.0 V

C. 7.5 V

D. 10 V

Answer: C

वीडियो उत्तर देखें

21. n एकसमान सेल जिनमे प्रत्येक का आंतरिक प्रतिरोध r है, बाह्य प्रतिरोध R के साथ श्रेणीक्रम में जुड़े हुए है| इस परिपथ में अधिकतम धारा का मान होगा, यदि

A. $R > \ > r$

B. $R < \ < r$

C. R=r

D. इनमे से कोई नहीं

Answer: A

वीडियो उत्तर देखें

22. दो सेलों को, जिनका विघुत वाहक बल एकसमान है, श्रेणीक्रम में जोड़ा जाता है| इनके आंतरिक प्रतिरोध क्रमश: r_1 ओर $r_2(r_1 > r_2)$ है| इस संयोजन को बाह्य प्रतिरोध R के साथ जोड़ने पर प्रथम सेल के लिए पर विभवांतर शून्य हो जाता है| इस स्थिति में R का मान होगा

A. $r_1 + r_2$

B. $r_1 - r_2$

C. $\frac{r_1 + r_2}{2}$

D. $\frac{r_1 - r_2}{2}$

Answer: B

वीडियो उत्तर देखें

23. संग्लग्न चित्र में $2\mu F$ का एक संधारित्र में 4Ω के प्रतिरोध के साथ जोड़ा गया है| 2Ω के प्रतिरोध में धारा का

मान होगा

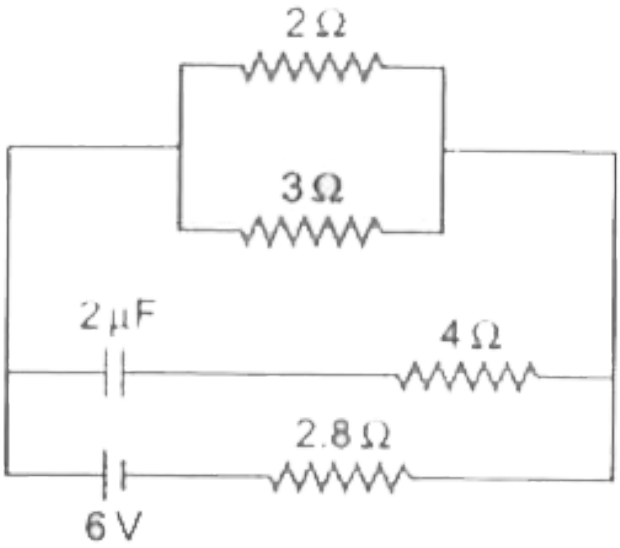

A. $9A$

B. $0.9A$

C. $\frac{1}{9}A$

D. $\frac{1}{0.9}A$

Answer: B

वीडियो उत्तर देखें

24. एक धारामापी का प्रतिरोध 90 ओम है| यदि धारामपि में केवल मुख्य धारा का 10 प्रतिशत भाग जाना है तो प्रतिरोध को किस प्रयोग में लाना होगा ओर इसका क्या मान होगा?

A. श्रेणीक्रम में 10 ओम

B. समान्तर क्रम में 10 ओम

C. श्रेणीक्रम में 810 ओम

D. समान्तर क्रम में 810 ओम

Answer: B

वीडियो उत्तर देखें

25. चित्र में दिखाए परिपथ में बैटरी द्वारा दी गई धारा का मान होगा

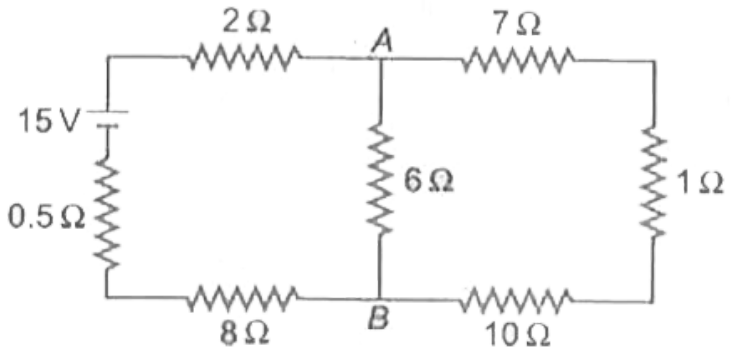

A. $1A$

B. $2A$

C. $1.5A$

D. $3A$

Answer: A

वीडियो उत्तर देखें

26. दो सेल जब श्रेणीक्रम में जोड़े जाते है तब विभवमापी 8 मी पर संतुलित होता है| जब एक सेल के ध्रुव को पलटकर लगाया जाता है तब संतुलित लम्बाई 2 मी पर प्राप्त होती है| सेलों के विघुत वाहक बल का अनुपात होगा

A. $3:5$

B. $5:3$

C. $3:4$

D. $4:3$

Answer: B

वीडियो उत्तर देखें

27. एक वोल्ट्मीटर का प्रतिरोध G व परास V वोल्ट है| इसे nV परास के वोल्टमीटर में प्रतिवर्तित करने के लिए श्रेणीक्रम प्रतिरोध का मान होगा

A. nG

B. (n-1)G

C. $\frac{G}{n}$

D. $\frac{G}{n-1}$

Answer: B

वीडियो उत्तर देखें

28. संग्लग्न चित्र में A ओर B दो सेलों के आंतरिक प्रतिरोध क्रमश: 0.1Ω व 0.3Ω है| $R = 0.2\Omega$ हो, तो सेल के सिरों

पर विभवांतर होगा

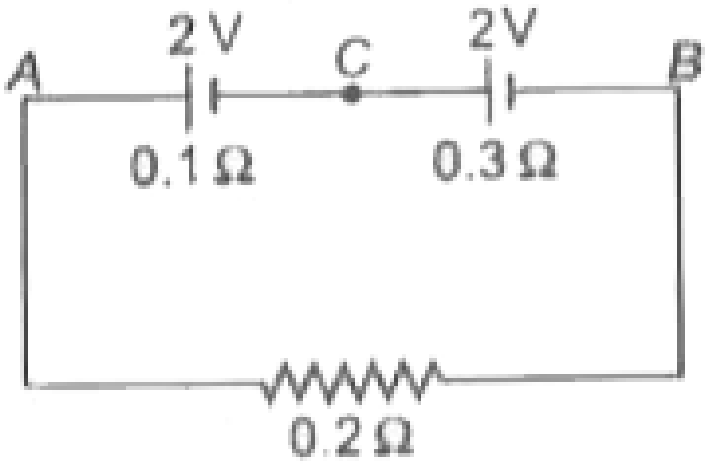

A. सेल B पर शून्य

B. सेल A पर शून्य

C. दोनों सेल A ओर B पर 2 V होगा

D. सेल A पर $> 2V$ तथा सेल B पर $< 2V$

Answer: A

वीडियो उत्तर देखें

29. यदि प्रतिरोध R_2 को R के समान्तर क्रम में जोड़ा जाये तो प्रतिरोध R में धारा तथा प्रतिरोध R_2 के मान होंगे

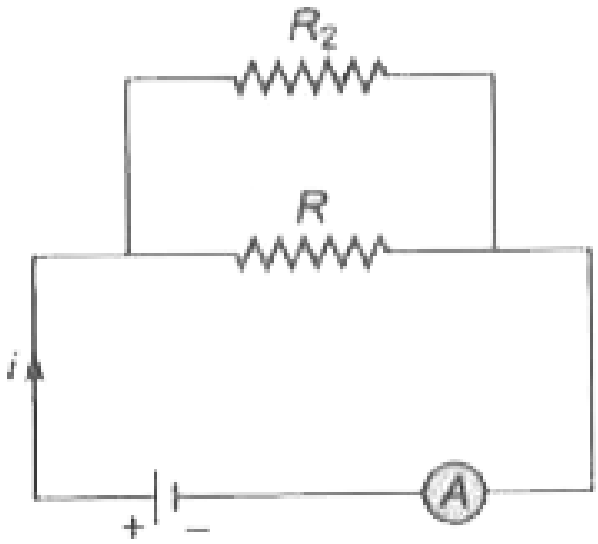

A. $\frac{i}{3}, R$

B. i, 2R

C. $\frac{i}{3}, 2R$

D. $\frac{i}{2}, R$

Answer: D

वीडियो उत्तर देखें

30. 1 मी लम्बे ओर 1 मिमी त्रिज्या वाले ताम्बे के तार को 2 मी लम्बे ओर 3 मिमी त्रिज्या वाले लोहे के तार से श्रेणीक्रम में जोड़कर उनमे वैघृत धारा प्रवाहित की गई है| ताम्बे ओर लोहे के तारों में धारा धनत्व का अनुपात होगा

A. $18:1$

B. $9:1$

C. $6:1$

D. $2:3$

Answer: B

वीडियो उत्तर देखें

31. 998 ओम प्रतिरोध वाला वोल्ट्मीटर 2 वोल्ट विघुत वाहक बल ओर 2 ओम आंतरिक प्रतिरोध वाली सेल से जोड़ा जाता है| विघुत वाहक बल के मापन में त्रुटि होगी

A. 4×10^{-1} वोल्ट

B. 2×10^{-3} वोल्ट

C. 4×10^{-3} वोल्ट

D. 2×10^{-1} वोल्ट

Answer: C

वीडियो उत्तर देखें

32. चित्र में दिखाया गया प्रत्येक प्रतिरोध 2Ω का है| A ओर B बिंदुओं के बीच का प्रतिरोध होगा

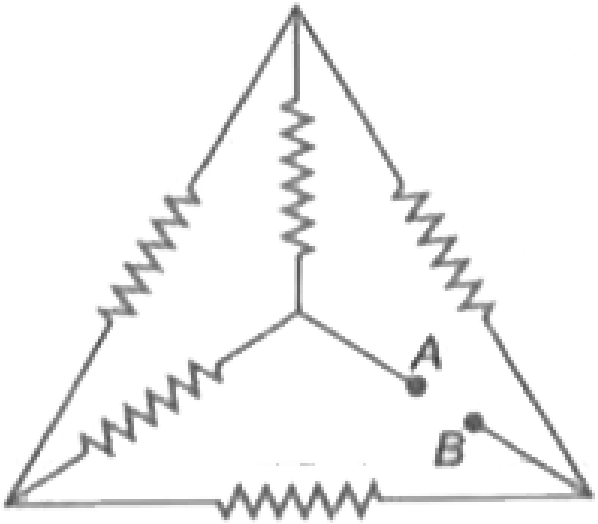

A. 1Ω

B. 4Ω

C. 3Ω

D. 2Ω

Answer: D

वीडियो उत्तर देखें

33. एक R प्रतिरोध वाले ताम्बे के तार को दस बराबर लम्बाई के टुकड़ों में काटकर दो-दो टुकड़ों को श्रेणीक्रम में जोड़कर पाँचों जोड़ों को समांतर क्रम में जोड़ा जाता है| इस नए संयोजन का प्रतिरोध होगा

A. R

B. $\frac{R}{4}$

C. $\frac{R}{5}$

D. $\frac{R}{25}$

Answer: D

वीडियो उत्तर देखें

34. जिस क्षण स्विच S को बंद किया जाता है, उस क्षण बैटरी में से कितनी धारा प्रवाहित होगी?

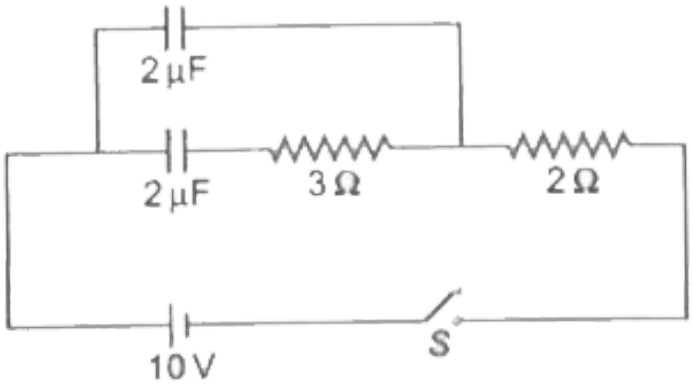

A. शून्य

B. 0.083333333333333

C. $4A$

D. $5A$

Answer: D

वीडियो उत्तर देखें

35. 100 सेलों को जिसमे प्रत्येक का वि० वा० ब० 5 वोल्ट ओर आंतरिक प्रतिरोध 1 ओम है, इस प्रकार व्यवस्थित करना है की जिसमे 25 ओम के प्रतिरोध में अधिकतम धारा

प्रवाहित की जा सके| प्रत्येक पंक्ति में सेलों की संख्या समान होनी चाहिए| पंक्तियों की संख्या होगी

A. 2

B. 4

C. 5

D. 10

Answer: A

वीडियो उत्तर देखें

36. नीचे दिखाए गए प्रतिरोधों के विन्यास में बिंदुओं A ओर B के मध्य प्रभावी प्रतिरोध है

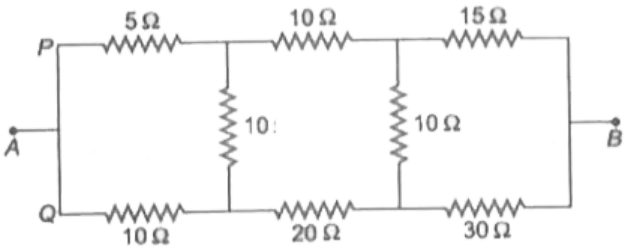

A. 20Ω

B. 30Ω

C. 90Ω

D. 110Ω

Answer: A

वीडियो उत्तर देखें

37. एक 100 वोल्ट का विभवमापी जिसका आंतरिक प्रतिरोध $20k\Omega$. है, एक उच्च प्रतिरोध R के साथ श्रेणीक्रम में जोड़ा जाता है| इस संयोजन को 110 वोल्ट की लाइन के साथ जोड़े देते है| यदि विभवमापी का पाठ्यांक 5 वोल्ट है, तो R का मान होगा

A. $210k\Omega$

B. $315k\Omega$

C. $420k\Omega$

D. $440k\Omega$

Answer: C

वीडियो उत्तर देखें

38. जब एक सेल के सिरों में 2 ओम का प्रतिरोध जोड़ जाता है, तब 0.5 एम्पियर की धारा बहती है| प्रतिरोध बढाकर 5 ओम कर देने पर धारा का मान 0.25 एम्पियर हो जाता है| सेल का विघुत वाहक बल है

A. 1.0 वोल्ट

B. 1.5 वोल्ट

C. 2.0 वोल्ट

D. 2.5 वोल्ट

Answer: B

वीडियो उत्तर देखें

39. दिए गए परिपथ में $P \neq R$ और गैल्वेनोमापी के पाठ्यांक स्विच S के खुला या बन्द रहने पर समान रहता है,

तब

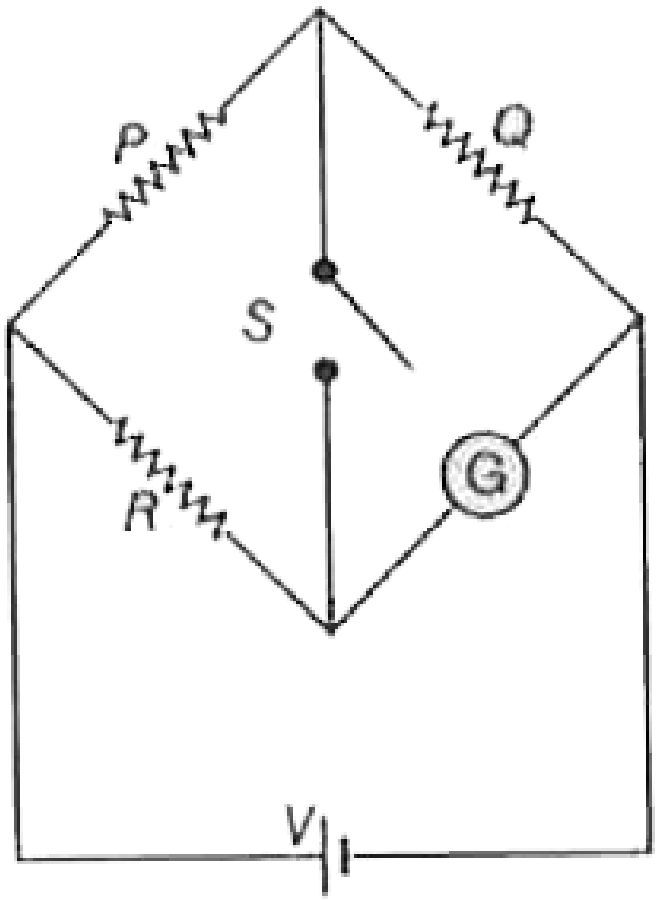

A. $i_g = i_G$

B. $i_P = i_G$

C. $i_g = i_g$

D. $i_g = i_g$

Answer: A

वीडियो उत्तर देखें

40. निम्न परिपथ में

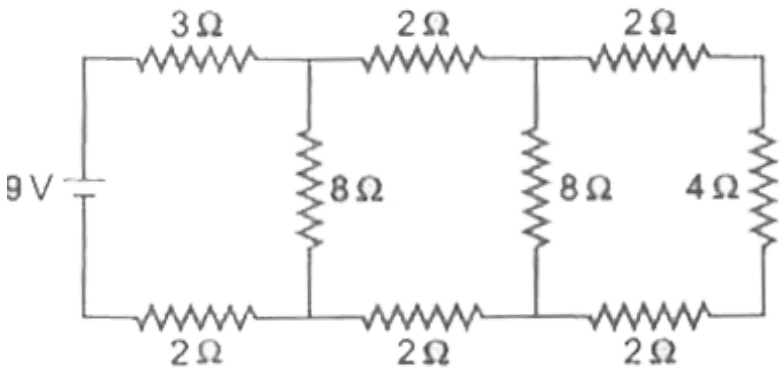

A. 3Ω वाले प्रतिरोध से 0.5 A की धारा बहेगी

B. 3Ω वाले प्रतिरोध 0.25 A की धारा बहेगी

C. 4Ω वाले प्रतिरोध से $0.5A$ की धारा

D. 4Ω वाले प्रतिरोध से $0.25A$ की धारा बहेगी

Answer: D

वीडियो उत्तर देखें

41. एकसमान पदार्थ के दो छडे जिनकी लम्बाई समान परंतु प्रतिरोध $1:2$ के अनुपात में है, को पानी में डुबोया जाता है तो सही कथन है

A. A के भार में कमी अधिक होगी

B. B के भार में कमी अधिक होगी

C. दोनों के भार में कमी समान होगी

D. भार में कमी 1:2 के अनुपात में होगी

Answer: A

वीडियो उत्तर देखें

42. यदि σ_1 व σ_2 क्रमश: Ge व Na की चालकताएँ है| यदि इन्हे गर्म किया जाई तो

A. σ_1 ओर σ_2 दोनों में वृद्धि होती है

B. σ_1 में वृद्धि होती है व σ_2 में कमी होती है

C. σ_1 में कमी होती है व σ_2 में वृद्धि होती है

D. σ_1 ओर σ_2 दोनों में कमी होती है

Answer: B

वीडियो उत्तर देखें

43. एक माइक्रोअम्मीटर का प्रतिरोध 100Ω है तथा पूर्ण स्केल विक्षेप धारा $5\mu A$ है| इसे एक वोल्ट्मीटर या उच्चमान के अम्मीटर की तरह उपयोग किया जा सकता है| यदि इसमें

एक प्रतिरोध जोड़ा जाये, तो सही परास एवम प्रतिरोध संयोग चुनिए

A. 50 V परास एवं $10k\Omega$ प्रतिरोध, श्रेणी क्रम में

B. 10 V परास एवं $2000k\Omega$ प्रतिरोध श्रेणी क्रम में

C. 10 mA परास एवं 1Ω प्रतिरोध समान्तर क्रम में

D. 10 mA परास एवं 0.1Ω प्रतिरोध समांतर में

Answer: B

वीडियो उत्तर देखें

44. परिपथ में दिखाए गए प्रत्येक प्रतिरोध का मान r है तब परिपथ का बिंदु A ओर B के बीच तुल्य प्रतिरोध होगा

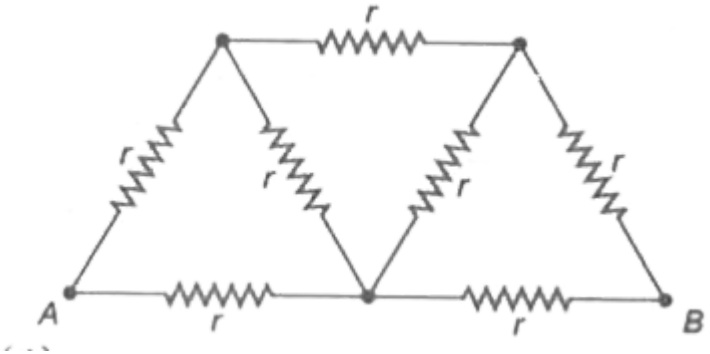

A. $\left(\frac{4}{3}\right)r$

B. $\frac{3r}{2}$

C. $\frac{r}{3}$

D. $\frac{8r}{7}$

Answer: D

वीडियो उत्तर देखें

45. चित्र में दिखाए गए वैघृत परिपथ में बिंदुओं P व Q के बीच विभवांतर है

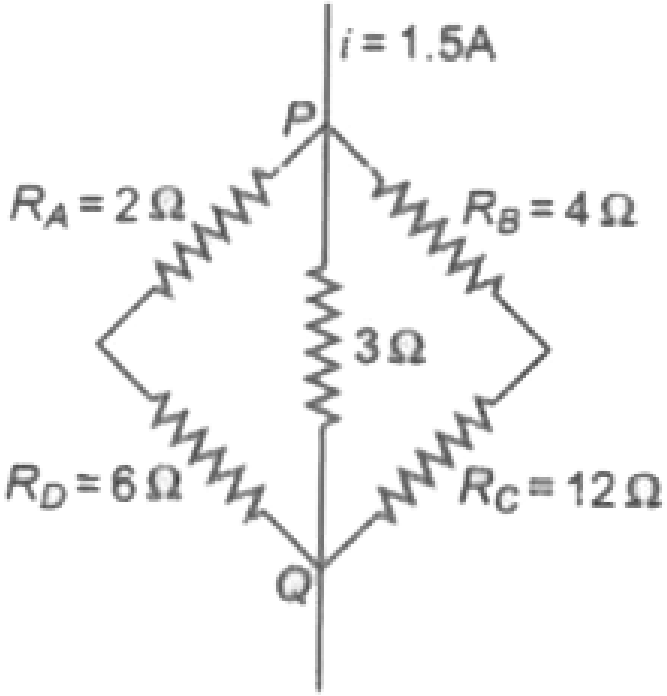

A. 4.5 V

B. 1.2 V

C. 2.4 V

D. 2.88 V

Answer: D

वीडियो उत्तर देखें

46. संग्लन परिपथ में 3Ω प्रतिरोध के सिरों पर विभव पतन है

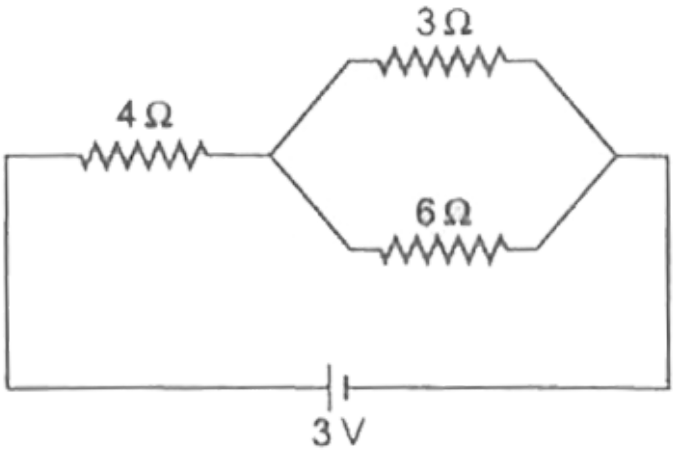

A. 1 V

B. 1.5 V

C. 2 V

D. 3 V

Answer: A

वीडियो उत्तर देखें

47. निम्न चित्र में बिंदुओं A ओर B के बीच विभवांतर है

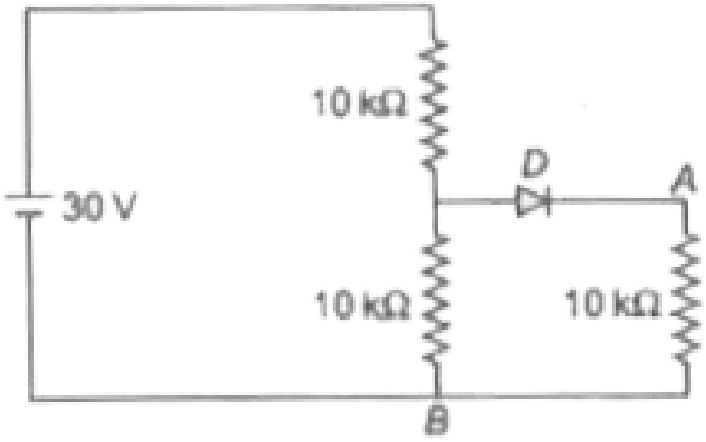

A. शून्य

B. 5 वोल्ट

C. 10 वोल्ट

D. 15 वोल्ट

Answer: C

वीडियो उत्तर देखें

48. संग्लग्न परिपथ में धारा i_1 है

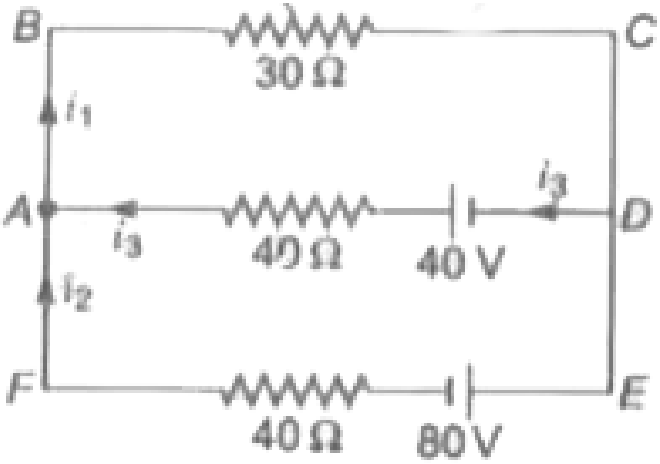

A. 0.4 A

B. -0.4 A

C. 0.8 A

D. -0.8 A

Answer: B

वीडियो उत्तर देखें

49. चार प्रतिरोधी 10Ω, 7Ω व 3Ω को इस प्रकार जोड़ा गया है की वे एक आयत की क्रमश: AB, BC, CD व DA भुजाओं को बनाते है| 10Ω के एक अन्य प्रतिरोध को विकर्ण AC के सिरों पर जोड़ा गया है| A ओर B के बीच तुल्य प्रतिरोध है

A. 2Ω

B. 5Ω

C. 7Ω

D. 10Ω

Answer: B

वीडियो उत्तर देखें

50. नीचे दिखाए गए परिपथ में यदि बैटरी का आंतरिक प्रतिरोध 1.5Ω है, ओर बिंदुओं P तथा Q पर क्रमश: V_P तथा V_Q विभव हो, तो P ओर Q के बीच में विभवांतर क्या

होगा?

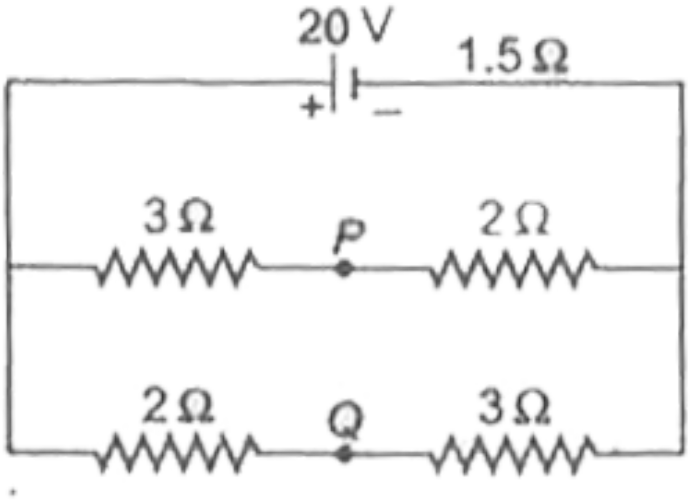

A. शून्य

B. 4 वोल्ट $(V_P > V_q)$

C. 4 वोल्ट $(V_Q > V_P)$

D. 2.5 वोल्ट $(V_Q > V_P)$

Answer: D

वीडियो उत्तर देखें

51. निम्न दर्शाये गए परिपथ में, मीटर सेतु संतुलन अवस्था में है| मीटर सेतु के तार का प्रतिरोध 0.1 ओम/सेमि हो तो अज्ञात प्रतिरोध X तथा नगण्य प्रतिरोध की बैटरी से ली गई धारा है

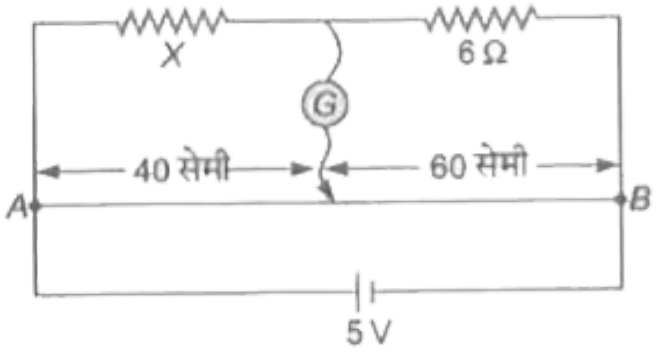

A. $6\Omega, 5A$

B. $10\Omega, 0.1A$

C. $4\Omega, 1.0A$

D. $12\Omega, 0.5A$

Answer: C

वीडियो उत्तर देखें

52. V_1 तथा V_2 वोल्ट्मीटरों को श्रेणीक्रम में DC लाइन से जोड़ा गया है| वोल्ट्मीटर V_1, 80 वोल्ट पाठ्यांक देता है तथा इसका प्रतिवोल्ट प्रतिरोध 200Ω है| यदि V_2 का कुल प्रतिरोध $32k\Omega$ हो तो लाइन वोल्टेज है

A. 120 V

B. 160 V

C. 220 V

D. 240 V

Answer: D

वीडियो उत्तर देखें

53. एक विभवमापी की विभव प्रवणता 2 मिली वोल्ट/सेमी है, इसे इसी परिपथ में 10Ω प्रतिरोध के परितः विभवांतर

मापन के लिए विभवमापी तार की 50 सेमी लम्बाई आवश्यक हो तो 10Ω प्रतिरोध से प्रवाहित धारा (mA में) है

A. 1

B. 2

C. 5

D. 10

Answer: D

वीडियो उत्तर देखें

54. दिए गए परिपथ में धारा i का मान प्रतिरोध R_v पर निर्भर नहीं करता है तब प्रतिरोधों के मानों के लिए सत्य है

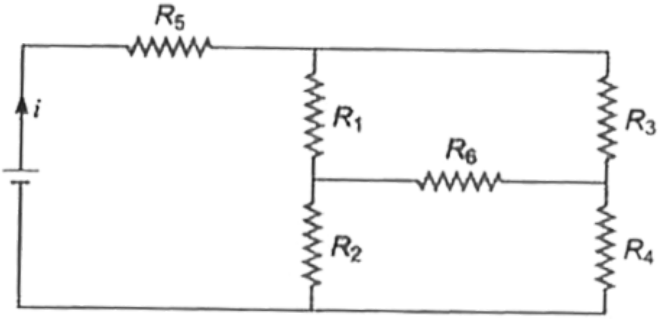

A. $R_1R_2R_3 = R_3R_4R_6$

B. $\frac{1}{R_5} + \frac{1}{R_6} = \frac{1}{R_1 + R_2} + \frac{1}{R_1R_4}$

C. $R_1R_4 = R_2R_3$

D. $R_1R_3 = R_2R_4 = R_5R_6$

Answer: C

वीडियो उत्तर देखें

55. दिए गए परिपथ में, स्थाई अवस्था में, संधारित्र के सिरों पर विभवांतर होना चाहिए

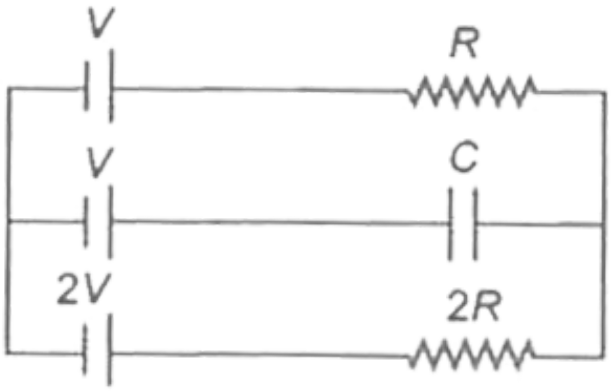

A. V

B. $\frac{V}{2}$

C. $\frac{V}{3}$

D. $\frac{2V}{3}$

Answer: C

वीडियो उत्तर देखें

56. यहाँ दर्शाया गए परिपथ में अज्ञात प्रतिरोध R का मान क्या होना चाहिए ताकि बिंदु P तथा Q के मध् परिपथ का

कुल प्रतिरोध भी R के बराबर हो?

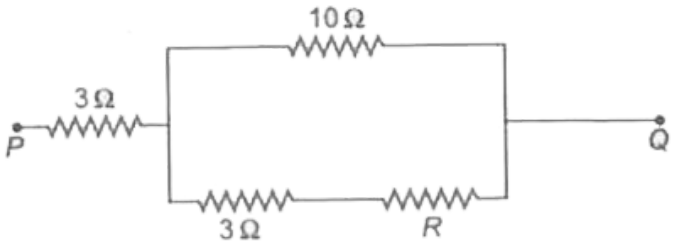

A. 3Ω

B. $\sqrt{39}\Omega$

C. $\sqrt{69}\Omega$

D. 10Ω

Answer: C

वीडियो उत्तर देखें

57. विभवमापी प्रयोग में दो सेल, जिनके वि० वा० ब० क्रमश: E_1 व E_2 है, एक साथ श्रेणीक्रम में जोड़े जाते है, तथा इनके लिए तार पर संतुलन की लम्बाई 58 सेमी है| यदि सेल E_2 की ध्रुवता बदल दी जाये तो संतुलन की लम्बाई 29 सेमी, प्राप्त होती है| दोनों सेलों के विघुत वाहक बालों का अनुपात $\frac{E_1}{E_2}$ है|

A. $1:1$

B. $2:1$

C. $3:1$

D. $4:1$

Answer: C

वीडियो उत्तर देखें

58. 9Ω प्रतिरोध के एक समरूप तार को तीन समान भागों में काटा गया है| इन्हे एक समबाहु त्रिभुज ABC के रूप में जोड़ा जाता है| 2 V वि० वा० बल व नगण्य आंतरिक प्रतिरोध वाली एक बैटरी को B व C के बीच जोड़ा जाता है| AB के सिरों पर विभवांतर है

A. 1 V

B. 2 V

C. 3 V

D. 0.5 V

Answer: A

वीडियो उत्तर देखें